TECHNICAL FEATURES :

Max speed : 4000rpm
Max torque : 40Nm
Ratio : 1:1
Output : ER32
Coolant : Internal , 70bar

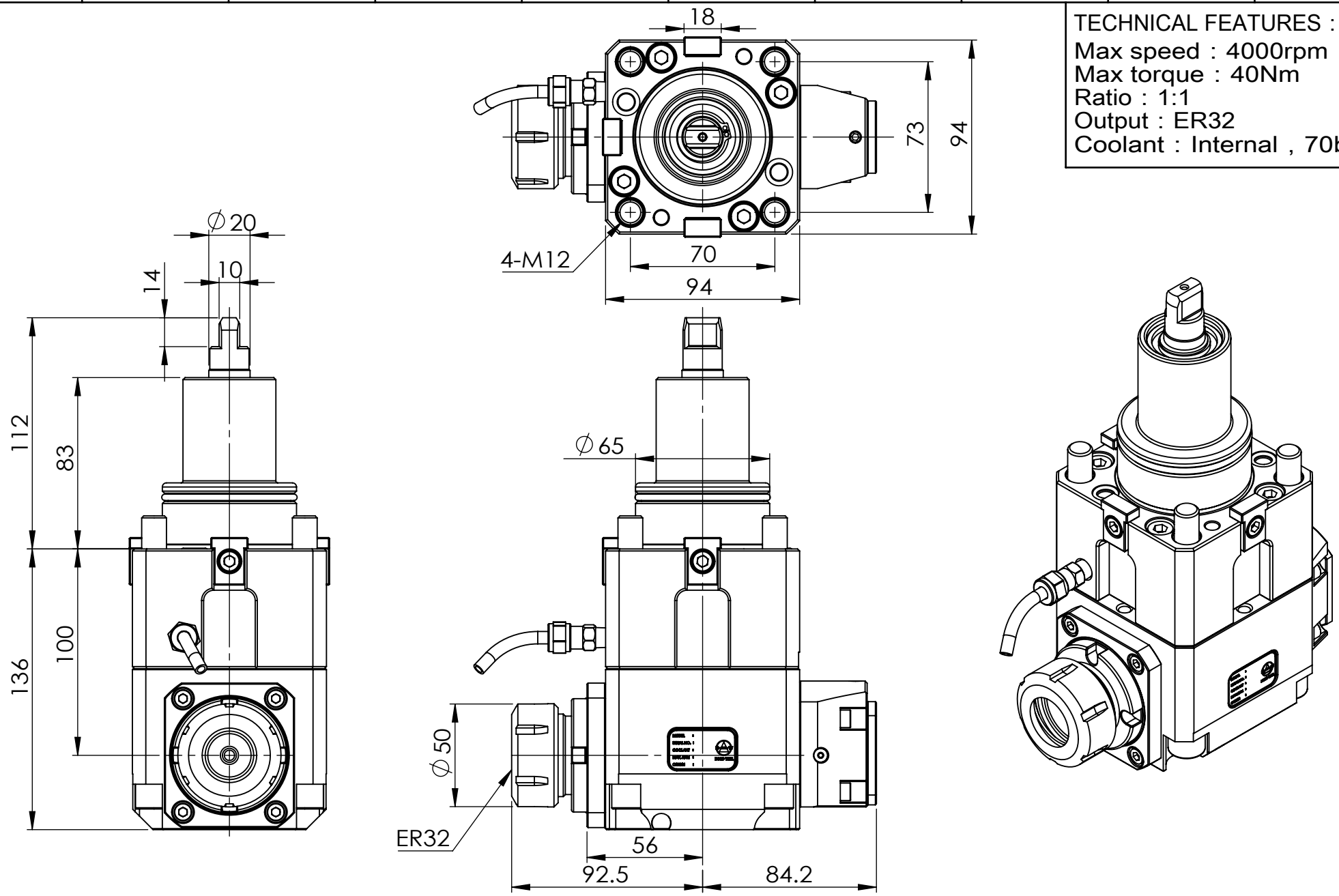

Machine type :

豪力輝工業股份有限公司
HOLD WELL INDUSTRIAL CO.,LTD
E-mail : sales@mail.holdwell.com
http ://www.holdwell.com

品號 Model No.	THM-B05.100-65AI
品名 Description	BMT65徑向筒夾式動力刀座_I.C. BMT65-1809-ER32 Raidal Driven Tool Holder_I.C. 100mm