TECHNICAL FEATURES :
Max speed : 4000rpm
Max torque : 25Nm
Ratio : 1:1
Output : ER25

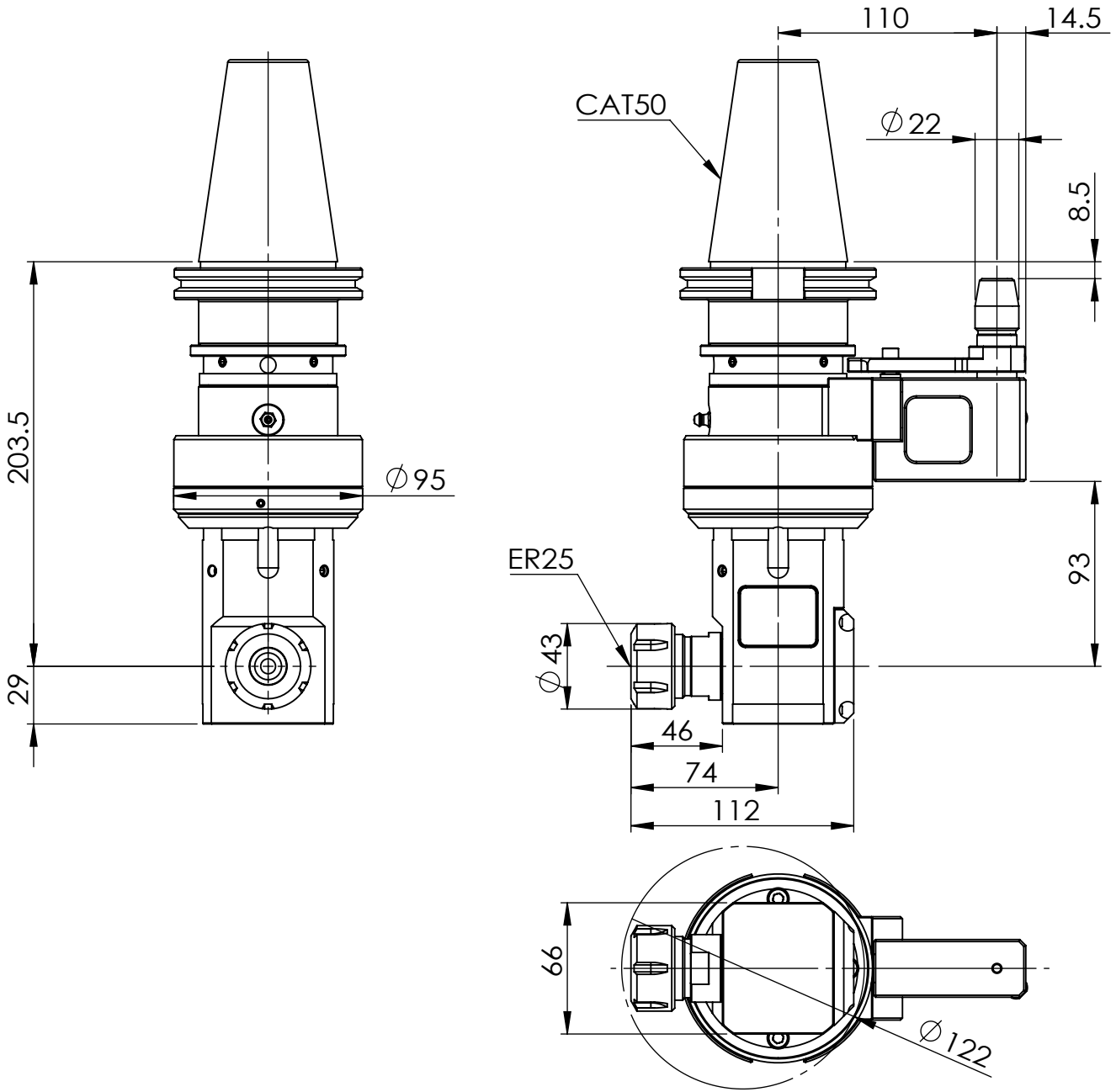

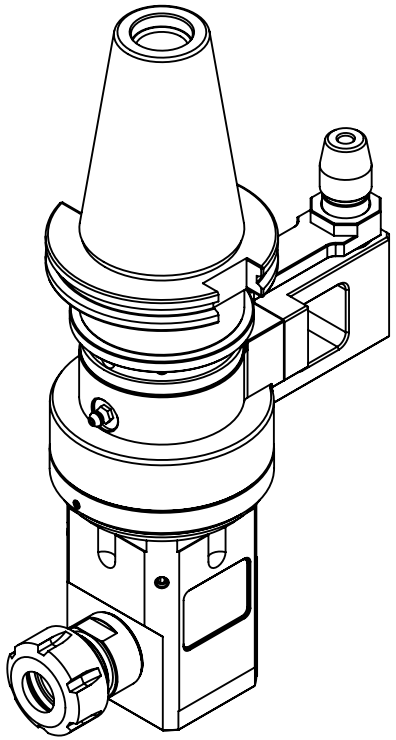

Machine type :

CAT50

豪力輝工業股份有限公司
HOLD WELL INDUSTRIAL CO.,LTD
E-mail : sales@mail.holdwell.com
http ://www.holdwell.com

品號 Model No.	AHD-CAT50-A4.110
品名 Description	D型 CAT50-ER25 90度橫向銑頭(中心距110)