TECHNICAL FEATURES :

Max speed : 4000rpm
Max torque : 80Nm
Ratio : 1:1
Output : ER32
Coolant : External

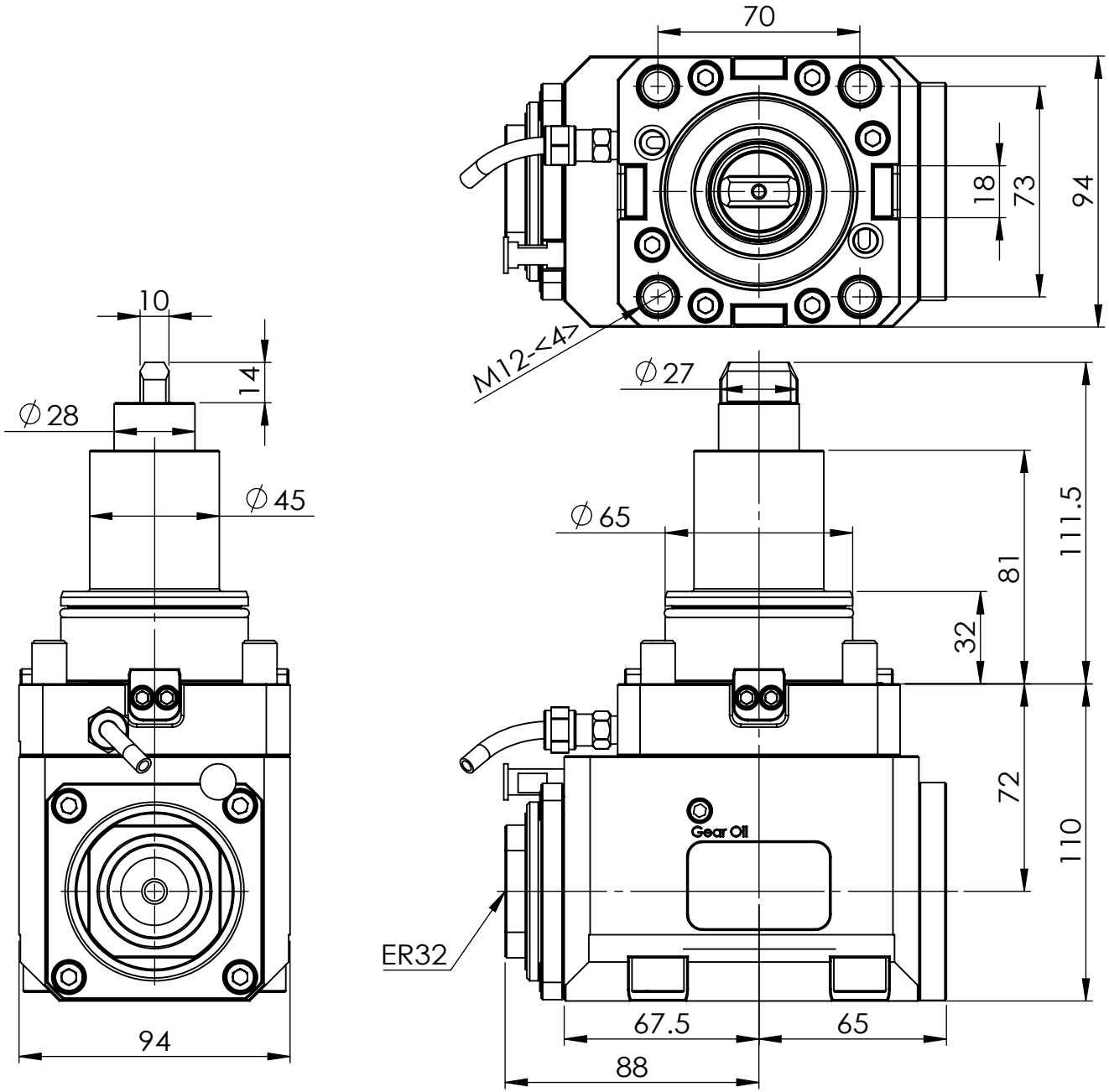

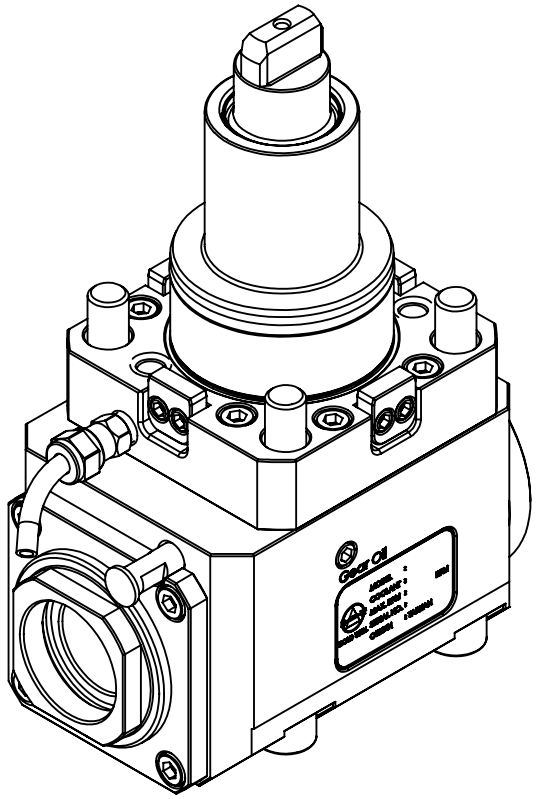

Machine type :

豪力輝工業股份有限公司
HOLD WELL INDUSTRIAL CO.,LTD
E-mail : sales@mail.holdwell.com
http ://www.holdwell.com

品號 Model No.	THM-V12.72-65C
品名 Description	BMT65 徑向動力刀座 BMT65-1809-ER32 Radial Driven Tool Holder 72mm