TECHNICAL FEATURES :

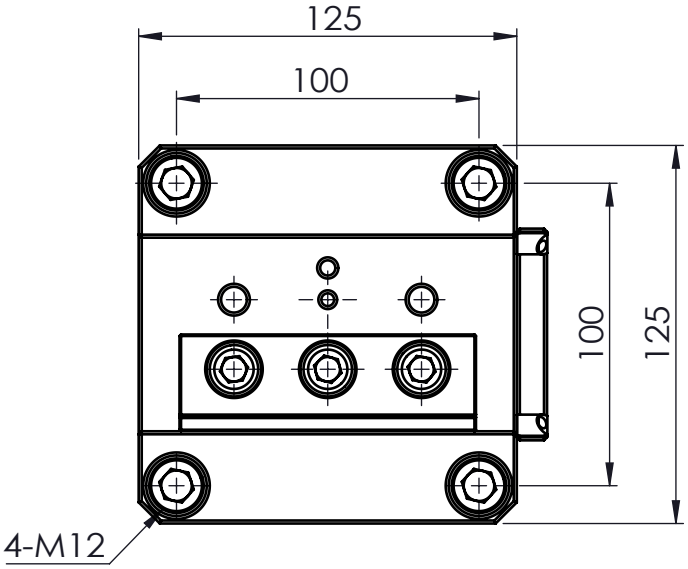

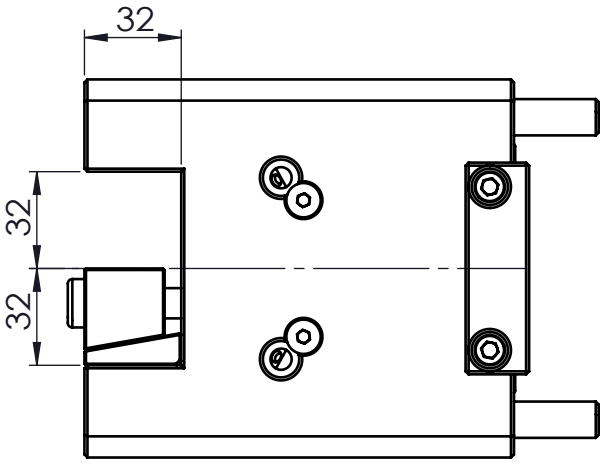

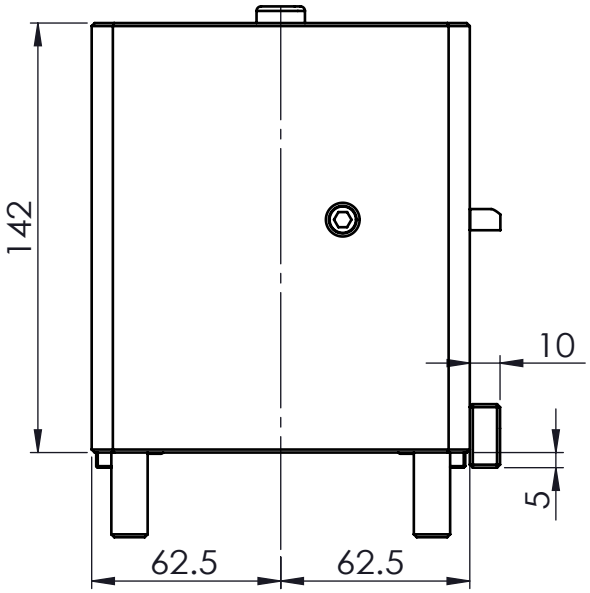

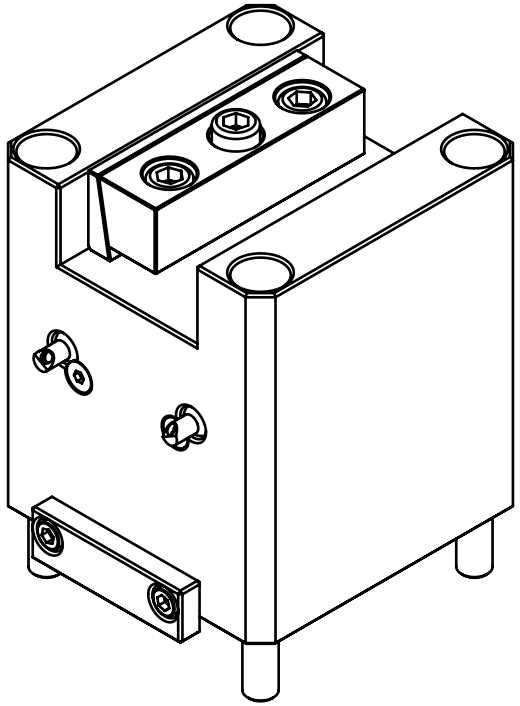

Machine type :
VT900M/TMfiVT1100MfiPUMA 600M/LMfiPUMA 700M/LMfi PUMA 800M/LM

豪力輝工業股份有限公司
HOLD WELL INDUSTRIAL CO.,LTD
E-mail : sales@mail.holdwell.com
http ://www.holdwell.com

品號 Model No.	THL-DPM-B1-8532
品名 Description	BMT85-W32徑向刀座B1 BMT85-W32 Radial Tool Holder B1