TECHNICAL FEATURES：
Max speed：1600rpm
Max torque：800Nm
Radial force：250 daN
Feed：1~500 mm/min
Max workable ø ：320mm

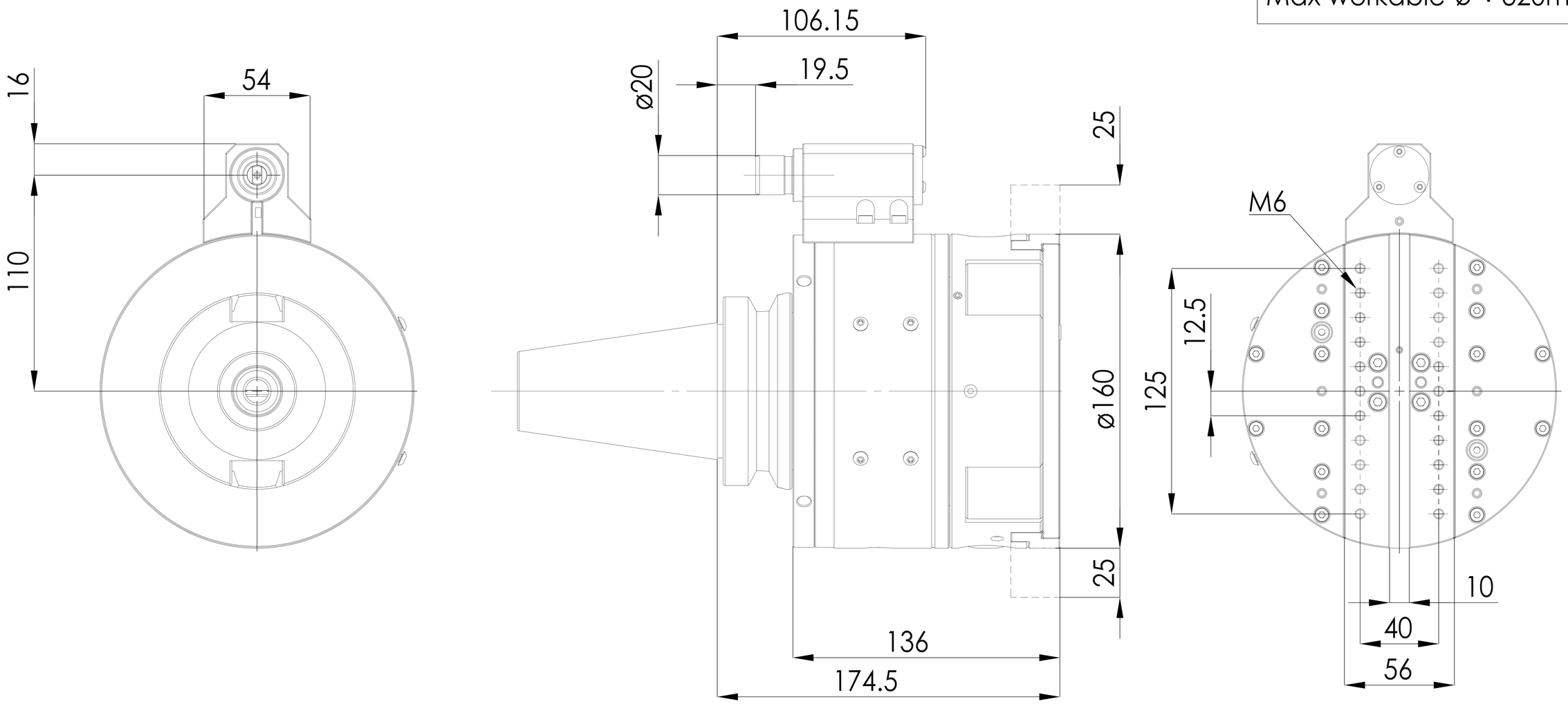

Machine type：

豪力輝 工業股份有限公司
HOLD WELL INDUSTRIAL CO.,LTD
E-mail：sales@mail.holdwell.com
http ://www.holdwell.com

品號 Model No.	BHA-160
品名 Description	NC搪孔頭-A型 Boring and facing head-A type