TECHNICAL FEATURES :
Max speed : 6000rpm
Ratio : 1:1
Output : ER16
Coolant : External

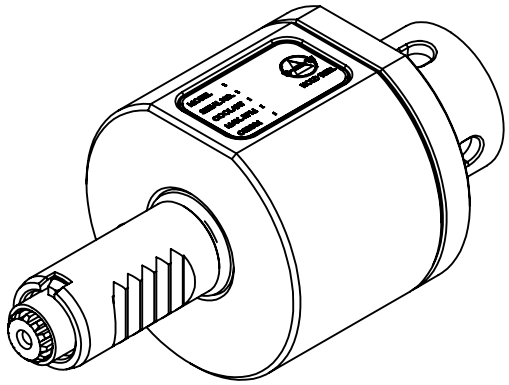

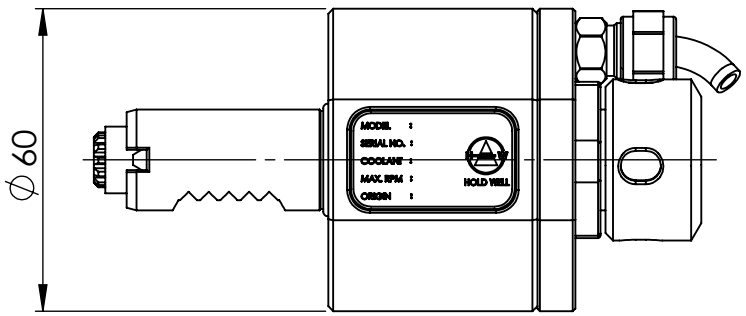

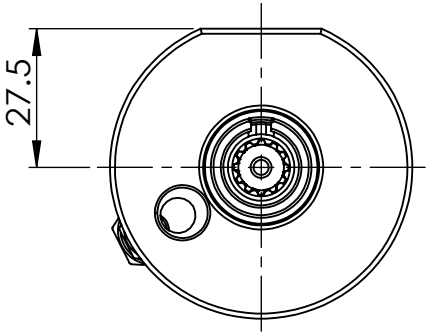

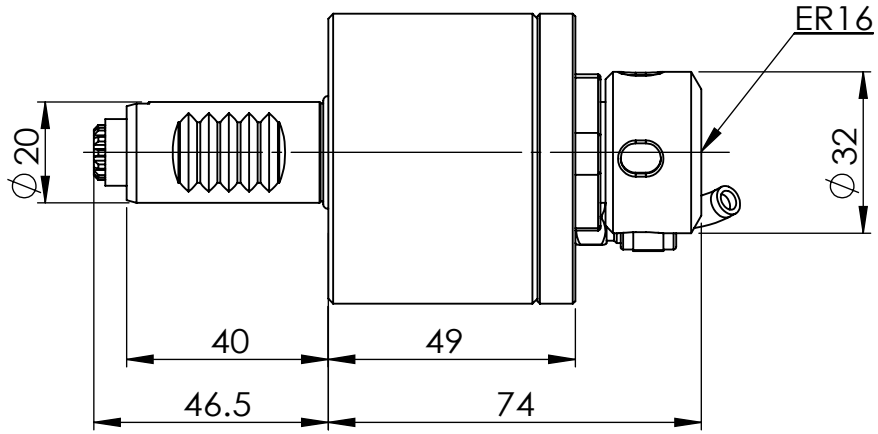

Machine type :

豪力輝工業股份有限公司
HOLD WELL INDUSTRIAL CO.,LTD
E-mail : sales@mail.holdwell.com
http ://www.holdwell.com

品號 Model No.	THB-A02-20B
品名 Description	VDI20軸向筒夾式動力刀座